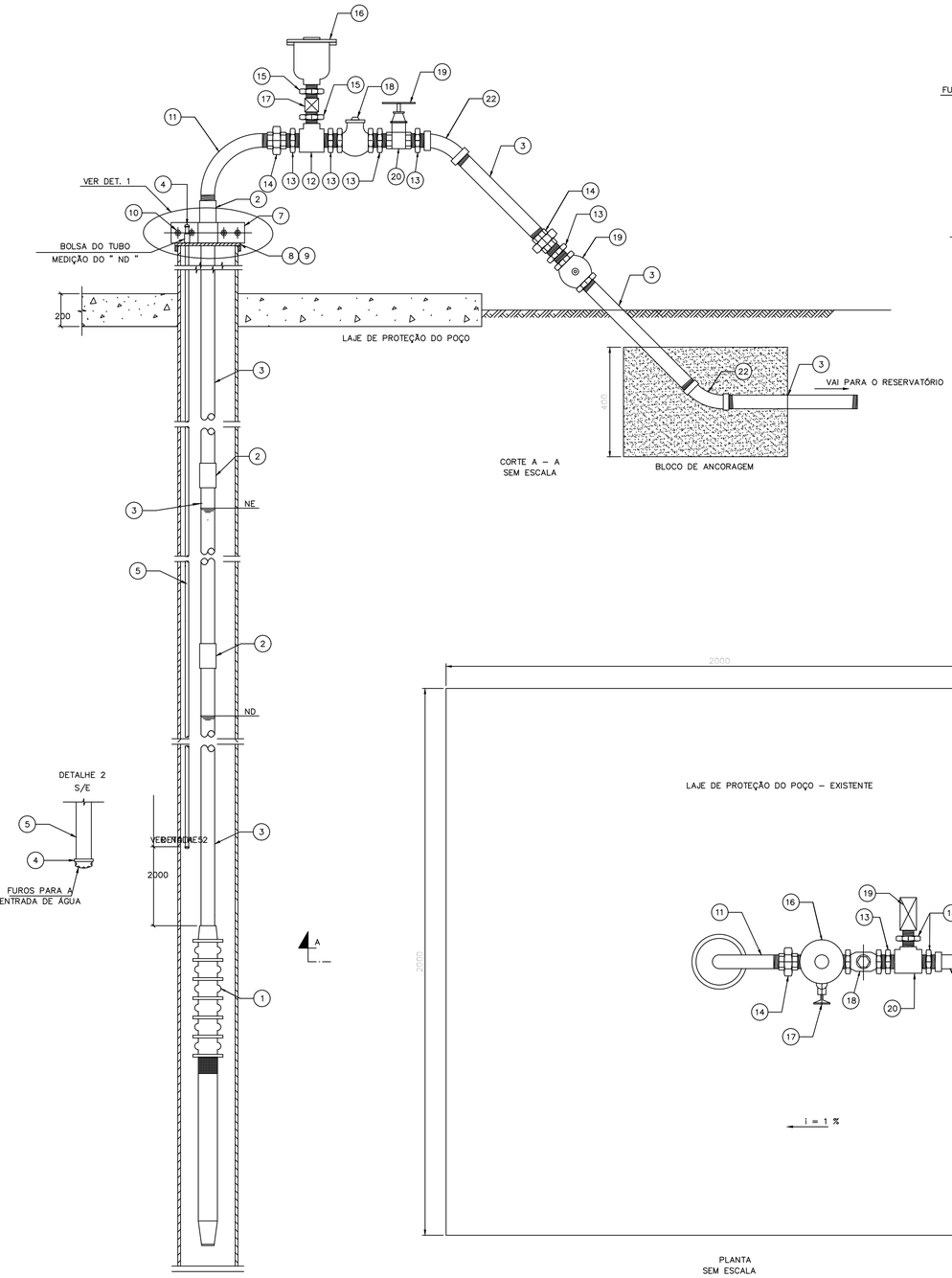

CORTE A – A
SEM ESCALA

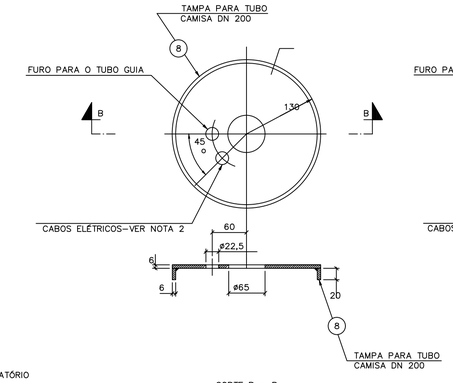

CORTE B – B
SEM ESCALA

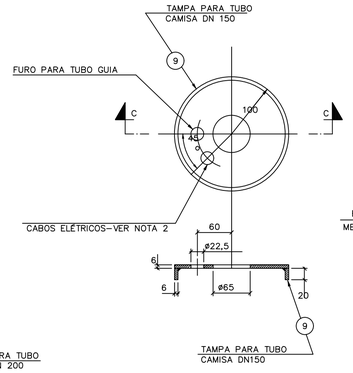

CORTE C – C
SEM ESCALA

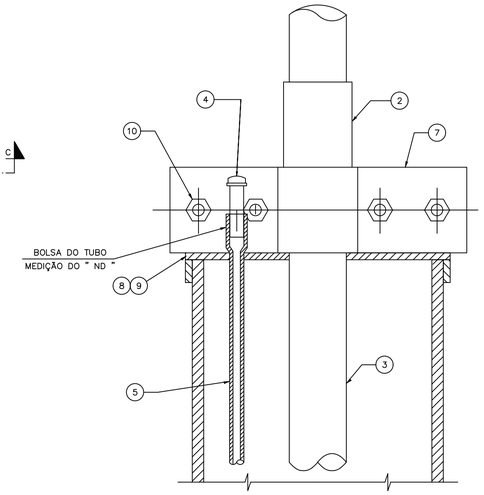

DETALHE 1
SEM ESCALA

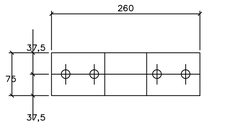

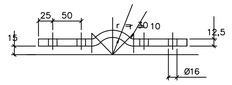

ABRAÇADEIRA
SEM ESCALA

PLANTA
SEM ESCALA

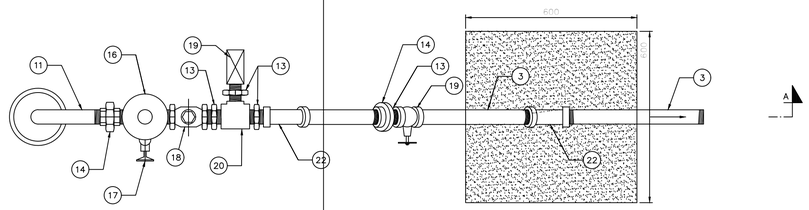

BLOCO DE ANCORAGEM

NOTAS:

1 – DIMENSÕES EM mm EXCETO ONDE INDICADO.
2 – O FURO NA TAMPA DO POÇO PARA A PASSAGEM DOS CABOS ELÉTRICOS DEVE SER DE ACORDO COM O CABO ESPECIFICADO.
3 – O CRIVO DA BOMBA DEVE SER POSICIONADO A PELO MENOS 10 METROS ABAIXO DO NÍVEL DINÂMICO , SENDO QUE NÃO DEVE COINCIDIR COM O FILTRO OU FENDAS DE ENTRADA DE ÁGUA DO POÇO.
4 – O BLOCO DE ANCORAGEM SERÁ EM CONCRETO ESTRUTURAL FCK >= 20,0 MPa SEM ARMAÇÃO
5 – A EXTREMIDADE INFERIOR DO TUBO PARA A MEDIÇÃO DE NÍVEL DEVE ESTAR 2 METROS ACIMA DO CONJUNTO MOTOBOMBA.
6 – PARA A MONTAGEM DOS TUBOS DO EDUTOR E CONEXÕES, AS ROSCAS DEVERÃO SER LIMPAS COM ESCOVA DE AÇO E DEVERÁ SER APLICADA OITO VOLTAS DE FITA VEDA ROSCA COBRINDO A EXTENSÃO A SER ROSCADA

PREFEITURA MUNICIPAL DE QUELUZITO MINAS GERAIS

Rua do Rosário, nº 04 – Centro – Queluzito – MG – Cep 36424–000

RESPONSÁVEL TÉCNICO ELABORAÇÃO: Eng. Pref. Mun. Queluzito			TÍTULO: SISTEMA DE ABASTECIMENTO DE ÁGUA
RESPONSÁVEL TÉCNICO REVISÃO: Eng. Pref. Mun. Queluzito			MUNICÍPIO: QUELUZITO
ÁREA: SANEAMENTO	DESENHO: CAD 2017	FORMATO: A1	LOCAL: DISTRITO DE JUREMA E MARACUJÁ
ESCALA: SEM	DATA: 06/10/2021	FOLHA: 06/07	ESTADO: MINAS GERAIS

Nº PROJETO 01

telefone: (37)3551–5636
www.cisbao.com.br