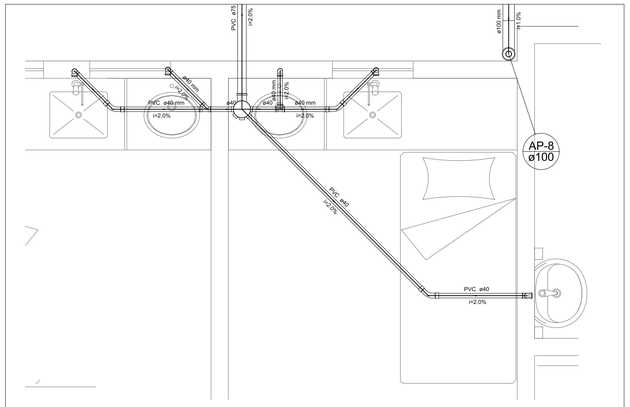

Detalhe S5
escala 1:25

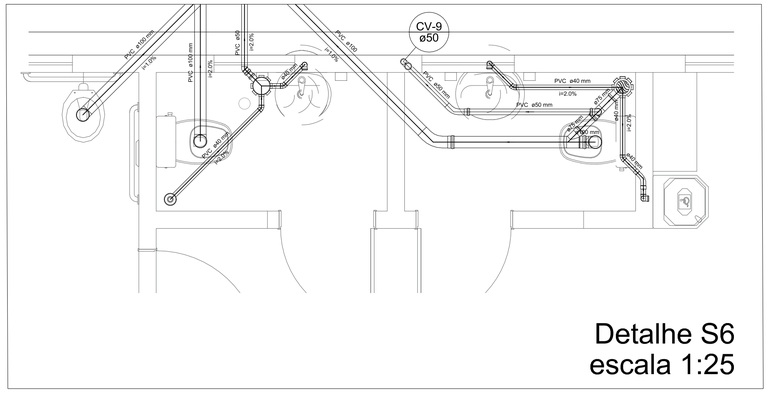

Detalhe S6
escala 1:25

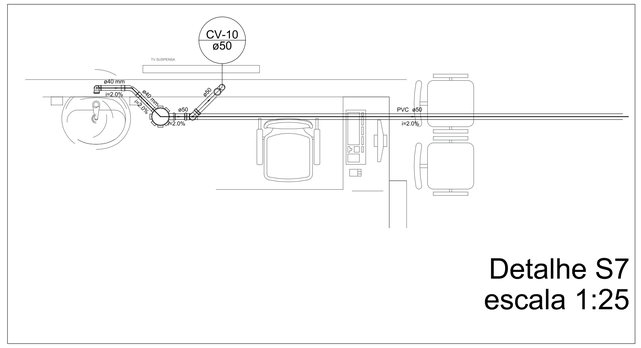

Detalhe S7
escala 1:25

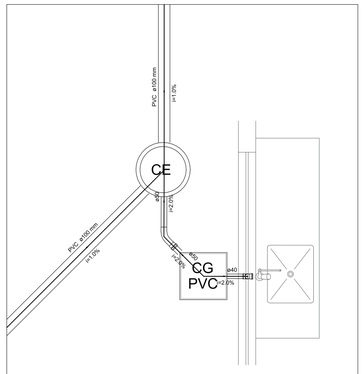

Detalhe S8
escala 1:25

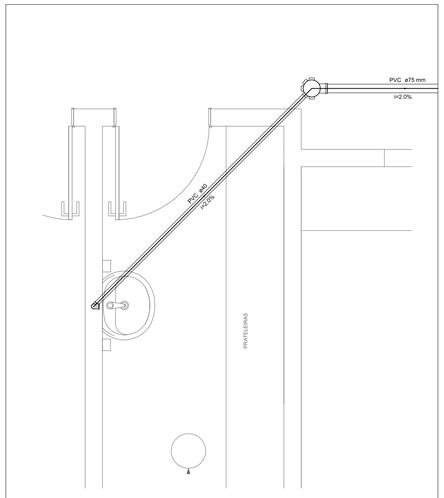

Detalhe S9
escala 1:25

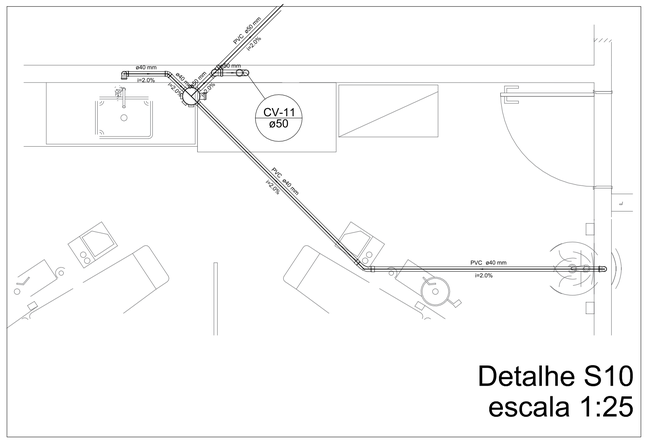

Detalhe S10
escala 1:25

OBSERVAÇÕES IMPORTANTES:

1) TODOS ELEMENTOS EM CONTATO COM O SOLO DEVEM RECEBER IMPERMEABILIZAÇÃO COM EMULSÃO ASFÁLTICA PARA QUE SE EVITE FUTURAS MANISFESTAÇÕES PATOLOGICAS.

2) NO DECORRER DA ELABORAÇÃO DO PROJETO EXECUTIVO TODAS AS DÚVIDAS DEVERÃO SER REPORTADAS À EQUIPE DA WMC ENGENHARIA. DIREITOS AUTORAIS RESERVADOS, LEI FEDERAL 5988 DE 14/12/73. ALTERAÇÕES NO PROJETO SÓ COM CONSENTIMENTO DOS RESPONSÁVEIS.

3) VERIFICAR PROJETOS DE ARQUITETURA, ESTRUTURAL E HIDROSSANITARIA.

PREFEITURA MUNICIPAL DE QUELUZITO

SECRETARIA DE SAÚDE

CENTRO DE SAÚDE DE QUELUZITO

ENDEREÇO:
R. PROF. ELOY LACERDA, 141 - CENTRO - QUELUZITO/MG

COORDENADOR;
DENEB OLIVEIRA BEJAR - CREA: 89511/D

RESPONSÁVEL TÉCNICO PELO PROJETO:
WESLEY MERVILE SILVA - CREA: 14112772-4

PROJETO DE AMPLIAÇÃO DO
CENTRO DE SAÚDE

PROJETO HIDROSSANITÁRIO - ESGOTO DETALHES

HIDROSSANITÁRIO
11/13

ARQUIVO:

DATA: 09/24

ESCALA INDICADA