PRODUZIDO POR UMA VERSÃO DO AUTODESK PARA ESTUDANTES

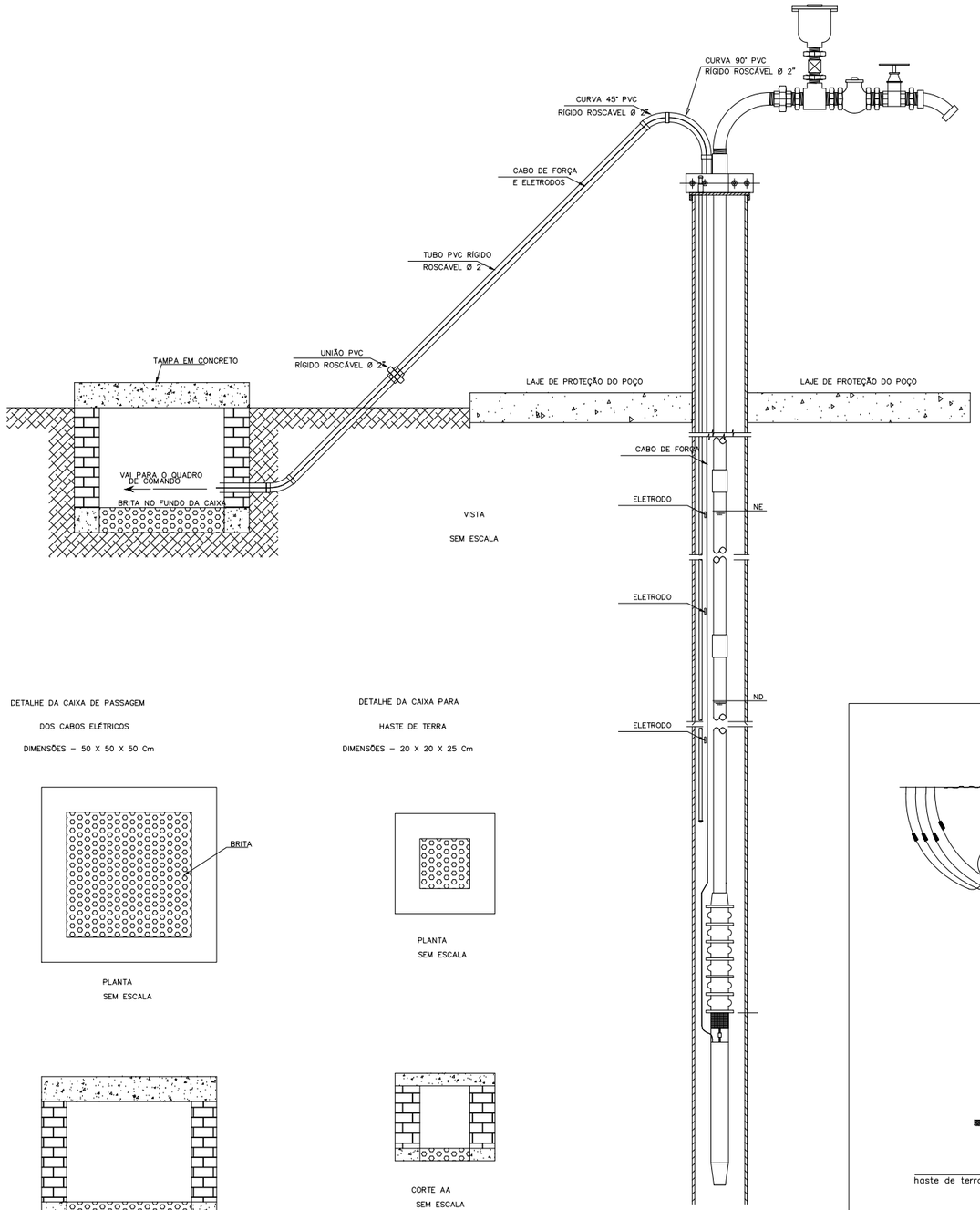

VISTA

SEM ESCALA

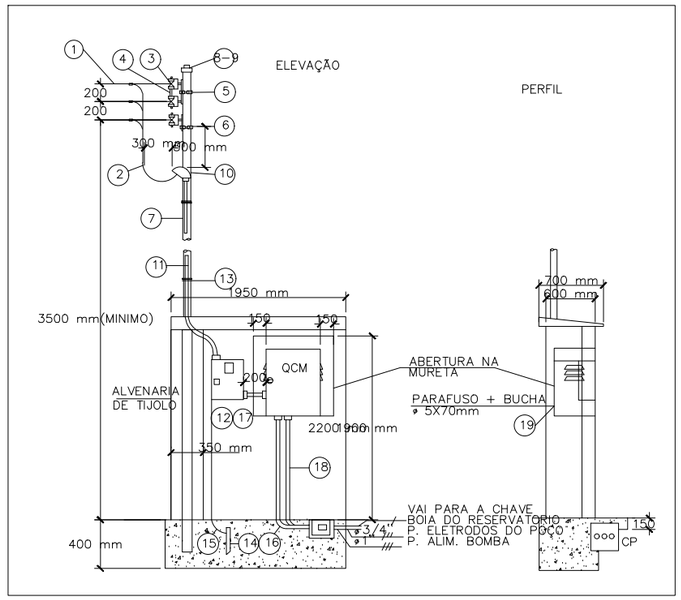

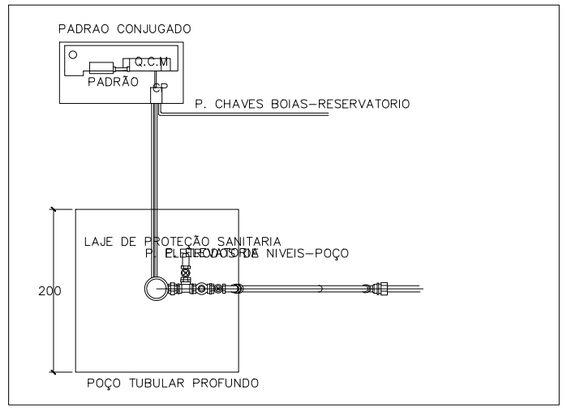

VISTA EM PLANTA

DETALHE DA CAIXA DE PASSAGEM

DOS CABOS ELÉTRICOS

DIMENSÕES – 50 X 50 X 50 Cm

PLANTA

SEM ESCALA

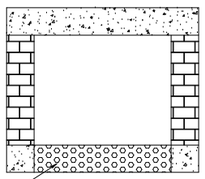

CORTE AA

SEM ESCALA

DETALHE DA CAIXA PARA

HASTE DE TERRA

DIMENSÕES – 20 X 20 X 25 Cm

PLANTA

SEM ESCALA

CORTE AA

SEM ESCALA

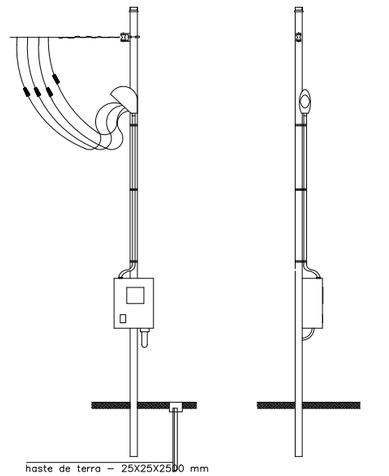

VISTA LATERAL

PADRÃO DE ENTRADA DE ENERGIA ELÉTRICA

SEM ESCALA

RED	0,2
YELLOW	0,5
GREEN	0,4
CYAN	0,1
BLUE	0,3
MAGENTA	0,8
WHITE	0,6
(8)	0,1

NOTAS

REV.	DESCRIÇÃO	DATA		VERIF.	APROV.
00	EMISSÃO INICIAL	19/04/22			

OBS.: -

PROPONENTE:

PREFEITURA MUNICIPAL DE QUELUZITO - MG

PROJETO:

CAPTAÇÃO DE ÁGUA SUBTERRÂNEA -

INSTALAÇÃO DE POÇO PROFUNDO

TÍTULO:

ESBOÇO DE POÇO

PROJETO DE POÇO DO SETOP/MG - ADAPTADO- SUJEITO A ALTERAÇÃO PELA PREFEITURA.

DATA:	ELABORAÇÃO	REVISÃO	VERIFICAÇÃO.	APROVAÇÃO
19/04/22				

ESCALA:	FL.	Nº DO PROJETO:	REV.
INDICADA	02/02		1

PRODUZIDO POR UMA VERSÃO DO AUTODESK PARA ESTUDANTES

PRODUZIDO POR UMA VERSÃO DO AUTODESK PARA ESTUDANTES

PRODUZIDO POR UMA VERSÃO DO AUTODESK PARA ESTUDANTES